# Mounty® 90 L

## Tragbare Bohrlafetten

Leichte, tragbare Lafette, vollständig pneumatisch, ideal für alle handlichen Bohrarbeiten; kann sowohl mit Imlochhammer als auch mit Bohrhammer verwendet werden. Entwickelt zur einfachen Montage auf jeder Art von Gerüst; geeignet für Wandarbeiten.

- Lafette, Anbauschuh für Gerüstrohre, Kombiführung Rückzugkraft 7 kN / 6 bar
- Drehkraftkopf 900 Nm / 6 bar
- Steuerbatterie mit Öler und Schläuchen
- Teleskopstütze 2.2 m – 3.6 m

**Packet Mounty 90 L**

- Mounty 90 L; Hublänge 1.30 m, 1.80 m oder 2.40 m
- Drehantrieb NLL
- Luftsteuerung SLL
- Zahnstangenabstützung

# Technische Daten

## Mounty® 90 L

### Spezifikationen

| | | |
|---|---|---|
| **Einsatzgewicht Bagger** | t | |
| **Gewicht [1]** | kg | > 45 |
| **Ölbedarf** | l/min / bar | |
| **Vorschub- /Rückzugkraft** | kN | 9 |
| **Drehmoment max.** | daNm | 90 |
| **Vorschubweg** | mm | 1'300 / 1'800 / 2'300 |
| **Abmessungen (LxBxH)** | mm | 2'160 / 580 / 650 |
| **Lafettenprofil** | BL | 90 |
| **Anbauschuh für Gerüstrohr** | | inklusiv |
| **Drehplatte für Gerüstrohr** | | inklusiv |
| **Klemmvorrichtung** | mm | |
| **Aussenhammer** | daNm | 35 |
| **Drehantrieb** | daNm | 90 |
| **Doppelkopf** | daNm | |

### Lieferbar mit

| | |
|---|---|
| **Hydraulische Steuerung** | inklusiv |
| **Funk- oder Kabelsteuerung** | optional |
| **Digitalanzeige Funksteuerung (Druck, Winkel)** | |
| **Anti-Festbohrautomatik** | |
| **Regulierbares Schlagwerk** | |
| **Injektionspumpensteuerung** | optional |
| **Gewindeschongang** | |
| **Schwenken 90° (mechanisch)** | optional |
| **Klemm- & Brechvorrichtung** | optional |
| **Anbohrführung** | inklusiv |
| **Zahnstangenabstützung** | inklusiv |

### Anforderungen Hydraulikaggregate

| | |
|---|---|
| **Gewicht** | kg |
| **Motorleistung** | kW |
| **Kraftstoff** | |
| **Schlauchlänge** | m |

### Bohrverfahren

Einsatz ideal | Einsatz bedingt möglich

| | | | | | | |
|---|---|---|---|---|---|---|
| **Sprengloch-/Felsbohren** | ø mm | 33 | 45 | 57 | 76 | 89 |
| **KSB® Ankerbohren** | ø Anker | R32 | R38 | R51 | T76 | T114 |
| **Dreh-/Imlochbohren** | ø mm | 70 | 90 | 140 | 178 | 250 |
| **Verrohrtes Bohren** | ø mm | 114 | 139 | 168 | 178 | 219 |
| **Kernbohren** | Zoll | 100 | 131 | 146 | 200 | 254 |
| **Injektionsanschluss** | mm | | | 3/8" | | |

1. ohne Sicherheitseinrichtung nach Norm EN 16228

Drehschlagend **KSB** Bohren | Drehend unverrohrt | Antrieb pneumatisch

# Systemzeichnung

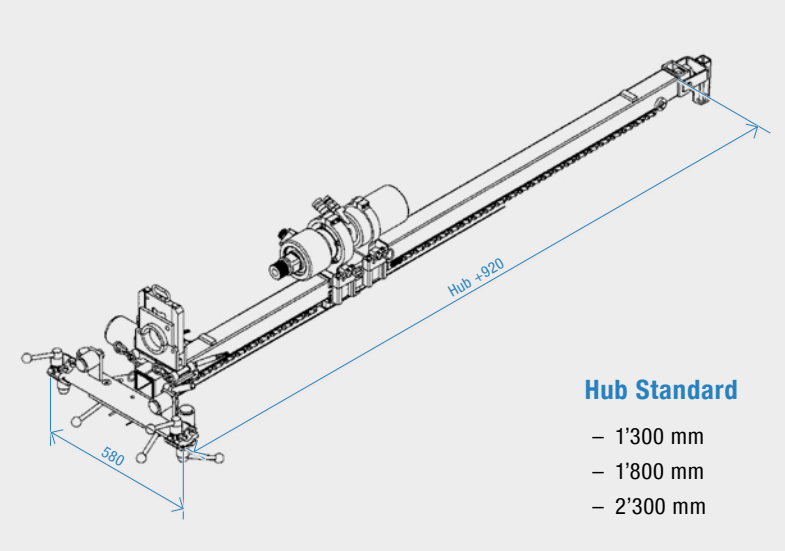

# Tragbare Bohrlafetten

## Übersicht

| Spezifikationen | | Mounty® 90 L | Mounty® 90 H | Mounty® 91 H | Mounty® 92 H |
|---|---|---|---|---|---|
| **Einsatzgewicht Bagger** | t | | | > 2 | > 3 |
| **Gewicht [1]** | kg | > 45 | > 50 | > 110 | > 140 |
| **Ölbedarf** | l/min / bar | | 55 / 200 | 60 / 200 | 100 / 200 |
| **Vorschub- /Rückzugkraft** | kN | 9 | 12 | 20 | 40 |
| **Drehmoment max.** | daNm | 90 | 140 | 180 | 500 |
| **Vorschubweg** | mm | 1'300 / 1'800 / 2'300 | 1'300 / 1'800 / 2'300 | 1'300 / 1'800 / 2'300 | 1'300 / 1'800 / 2'300 |
| **Abmessungen (LxBxH)** | mm | 2'160 / 580 / 650 | 2'160 / 580 / 500 | 2'220 / 580 / 500 | 2'315 / 584 / 600 |
| **Lafettenprofil** | BL | 90 | 90 | 91 | 92 |
| **Anbauschuh für Gerüstrohr** | | inklusiv | inklusiv | inklusiv | inklusiv |
| **Drehplatte für Gerüstrohr** | | inklusiv | inklusiv | inklusiv | inklusiv |
| **Klemmvorrichtung** | mm | | 25 – 116 | 25 – 146 | 25 – 181 |
| **Aussenhammer** | daNm | 35 | 103 | 103 | 150 |
| **Drehantrieb** | daNm | 90 | 140 | 140 | 800 |
| **Doppelkopf** | daNm | | | | |

## Lieferbar mit

| | | | | |
|---|---|---|---|---|
| **Hydraulische Steuerung** | inklusiv | inklusiv | inklusiv | inklusiv |
| **Funk- oder Kabelsteuerung** | optional | optional | optional | optional |
| **Digitalanzeige Funksteuerung (Druck, Winkel)** | | | | |
| **Anti-Festbohrautomatik** | | | | |
| **Regulierbares Schlagwerk** | | | | |
| **Injektionspumpensteuerung** | optional | optional | optional | optional |
| **Gewindeschongang** | | | | |
| **Schwenken 90° (mechanisch)** | optional | optional | optional | optional |
| **Klemm- & Brechvorrichtung** | optional | optional | optional | optional |
| **Anbohrführung** | inklusiv | inklusiv | inklusiv | inklusiv |
| **Zahnstangenabstützung** | inklusiv | inklusiv | inklusiv | inklusiv |

## Anforderungen Hydraulikaggregate

| | | | | | |
|---|---|---|---|---|---|
| **Gewicht** | kg | | 390 / 700 | 390 / 700 | >510 |
| **Motorleistung** | | | 18 / 43 | 18 / 43 | (18) / 43 |
| **Kraftstoff** | | | | | |
| **Schlauchlänge** | m | | 20 + 7 | 20 + 7 | 20 + 7 |

## Bohrverfahren

Einsatz ideal | Einsatz bedingt möglich

| | | | | | | | | | | | | | | | | | | | | | | | | |
|---|---|---|---|---|---|---|---|---|---|---|---|---|---|---|---|---|---|---|---|---|---|---|---|---|
| **Sprengloch-/Felsbohren** | ø mm | 33 | 45 | 57 | 76 | 89 | 33 | 45 | 57 | 76 | 89 | 33 | 45 | 57 | 76 | 89 | 33 | 45 | 57 | 76 | 89 |
| **KSB® Ankerbohren** | ø Anker | R32 | R38 | R51 | T76 | T114 | R32 | R38 | R51 | T76 | T114 | R32 | R38 | R51 | T76 | T114 | R32 | R38 | R51 | T76 | T114 |
| **Dreh-/Imlochbohren** | ø mm | 70 | 90 | 140 | 178 | 250 | 70 | 90 | 140 | 178 | 250 | 70 | 90 | 140 | 178 | 250 | 70 | 90 | 140 | 178 | 250 |
| **Verrohrtes Bohren** | ø mm | 114 | 139 | 168 | 178 | 219 | 114 | 139 | 168 | 178 | 219 | 114 | 139 | 168 | 178 | 219 | 114 | 139 | 168 | 178 | 219 |
| **Kernbohren** | Zoll | 100 | 131 | 146 | 200 | 254 | 100 | 131 | 146 | 200 | 254 | 100 | 131 | 146 | 200 | 254 | 100 | 131 | 146 | 200 | 254 |
| **Injektionsanschluss** | mm | 3/8" | | | | | 3/8" | | | | | 3/8" | | | | | 3/8" | | | | |

1. Ohne Sicherheitseinrichtung nach Norm EN 16228

Drehschlagend ***KSB*** Bohren | Drehend unverrohrt | Drehend verrohrt | Drehschlagend mit Dämpfungssystem | Antrieb pneumatisch | Antrieb hydraulisch

# Anbaulafetten

## Übersicht

| | | LDA 91 Mounty | LDA 91 | LDA 92 | LDA 92P |
|---|---|---|---|---|---|
| **Spezifikationen** | | | | | |
| **Einsatzgewicht Bagger** | t | > 6 | > 8 | > 12 | > 16 |
| **Gewicht [1]** | kg | 550 | 770 | 1'400 / 1'600 | 1'800 / 2'000 |
| **Ölbedarf** | l/min / bar | 60 / 200 | 110 / 230 | 130 / 230 | 150 / 230 |
| **Vorschub- /Rückzugkraft** | kN | 20 | 20 | 40 | 40 |
| **Drehmoment max.** | daNm | 180 | 212 | 500 | 500 |
| **Vorschubweg** | mm | auf Anfrage | 3'300 | 3'540 | 3'540 |
| **Abmessungen (LxBxH)** | mm | auf Anfrage | 4'550 / 620 / 900 | 4'600 / 1'200 / 1'850 | 4'900 / 1'200 / 1'850 |
| **Lafettenprofil** | BL | 91 | 91 | 92 | 92 |
| **Drehen** | Grad | 360 | 360 | 360 | 360 |
| **Schwenken** | Grad | ±90 | ± 90 | 0 – 90 | 0 – 90 |
| **Klemmvorrichtung** | mm | 25 – 146 | 25 – 146 | 25 – 146 | 30 – 170 |
| **Aussenhammer** | daNm | 150 | 106 / 212 | 106 / 212 | 250 / 500 |
| **Drehantrieb** | daNm | auf Anfrage | auf Anfrage | 500 | 500 |
| **Doppelkopf** | daNm | | | Auf Anfrage | Auf Anfrage |

| **Lieferbar mit** | | | | |
|---|---|---|---|---|
| **Hydraulische Steuerung** | inklusiv | | | |
| **Funk- oder Kabelsteuerung** | optional | inklusiv | inklusiv | inklusiv |
| **Digitalanzeige Funksteuerung (Druck, Winkel)** | optional | optional | optional | optional |
| **Anti-Festbohrautomatik** | optional | inklusiv | inklusiv | inklusiv |
| **Regulierbares Schlagwerk** | inklusiv | inklusiv | inklusiv | inklusiv |
| **Gewindeschongang** | optional | Auf Anfrage | Auf Anfrage | Auf Anfrage |
| **Schwenken 90°** | | optional | inklusiv | inklusiv |
| **Klemm- & Brechvorrichtung** | | | optional | optional |
| **Anbohrführung** | | optional | optional | optional |
| **Interne Stromversorgung** | optional | optional | optional | optional |
| **Zentralschmierung** | optional | optional | optional | optional |
| **Teleskoplafette** | | Auf Anfrage | Auf Anfrage | Auf Anfrage |
| **Schreitfuss** | optional | optional | optional | optional |
| **Staubabsaugung** | optional | Auf Anfrage | Auf Anfrage | Auf Anfrage |
| **Stangenmagazin** | | | Auf Anfrage | Auf Anfrage |
| **Zugwinde** | | Auf Anfrage | Auf Anfrage | Auf Anfrage |

| | | | | | | | | | | | | | | | | | | | | | | |
|---|---|---|---|---|---|---|---|---|---|---|---|---|---|---|---|---|---|---|---|---|---|---|
| **Sprengloch-/Felsbohren** | ø mm | 33 | 45 | 57 | 76 | 89 | 33 | 45 | 57 | 76 | 89 | 33 | 45 | 57 | 76 | 89 | 33 | 45 | 57 | 76 | 89 |
| **KSB® Ankerbohren** | ø Anker | R32 | R38 | R51 | T76 | T114 | R32 | R38 | R51 | T76 | T114 | R32 | R38 | R51 | T76 | T114 | R32 | R38 | R51 | T76 | T114 |
| **Dreh-/Imlochbohren** | ø mm | 70 | 90 | 140 | 178 | 250 | 70 | 90 | 140 | 178 | 250 | 70 | 90 | 140 | 178 | 250 | 70 | 90 | 140 | 178 | 250 |
| **Verrohrtes Bohren** | ø mm | 114 | 139 | 168 | 178 | 219 | 114 | 139 | 168 | 178 | 219 | 114 | 133 | 152 | 178 | 219 | 114 | 133 | 152 | 178 | 219 |
| **Kernbohren** | Zoll | 100 | 131 | 146 | 200 | 254 | 100 | 131 | 146 | 200 | 254 | 100 | 131 | 146 | 200 | 254 | 100 | 131 | 146 | 200 | 254 |
| **Injektionsanschluss** | mm | 3/8" | | | | | 3/8" | | | | | 1" | | | | | 1" | | | | |

1. Ohne Sicherheitseinrichtung nach Norm EN 16228

Drehschlagend ***KSB*** Bohren

Drehend unverrohrt

Drehend verrohrt

Drehschlagend mit Dämpfungssystem

# Mounty® Tragbare Bohrlafetten

## Sicherheit im Gebirge

Das Problem der Installation von Schutzvorrichtungen wurde der ***Lumesa SA*** vorgelegt. Früher wurden diese Strukturen mit Raupenmaschinen ausgeführt. Da diese nicht immer ausreichend waren, wurde eine tragbare Maschine entworfen.

Es standen mehrere Elemente zur Verfügung, die zu einem Modellsystem für Maschinen von 3 Größen zusammengebaut werden sollten. Diese Komponenten reichten von 40 kg bis 50 kg für leichtere Maschinen (Drehmoment 1'400 Nm) und von 80 kg bis 120 kg für schwere Maschinen (Drehmoment 5'000 Nm).

Nicht zu vergessen sind die Werkzeuge, Bohr- und Auskleidungsrohre, die leicht eine Tonne wiegen können! Diese Konstruktion erfordert, dass Gestänge, Hämmer und Rohre perfekt auf den Bohrer abgestimmt sind.

Der Bohrprozess ist im Vergleich zu Raupenmaschinen anders. Deshalb bieten wir für jede Anwendung die Beratung, die notwendigen Werkzeuge und Geräte an.

## Mounty® Tragbare Bohrlafetten

Mounty Seite 4

Steuerungen
Seite 15

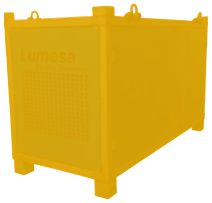

Hydraulikaggregate Diesel Seite 14

Hydraulikaggregate Elektro Seite 14

## Zusätzliche Produkte

Drehantriebe
Seite 20

Hydrozangen
Seite 23