Mounty® 90 H

Tragbare Bohrlafetten

Lawinenbau und Renovationen

Tragbare Hydrauliklafette, ideal für alle handlichen Bohrarbeiten; kann sowohl mit Imlochhammer und Bohrhammer (pneumatisch oder hydropneumatisch) als auch für Kernbohrungen verwendet werden. Entwickelt zur einfachen Montage an jeder Art von Gerüst und geeignet für Wandarbeiten. Sehr leicht und handlich.

Leichtlafette für folgende Arbeiten:

- Gerüsten
- Vernagelungen
- Sprenglöcherbohrungen
- Mikropfählung
- Kernbohrungen
- Sondierbohrungen
- Diamantbohrungen

Packet Mounty 90

- Mounty 90; Hublänge 1.30, 1.80 oder 2.30 m
- Hydraulik Zange HZ10
- Drehantrieb NL3
- Funkfernsteuerung SF3
- Zahnstangenabstützung
- Hydraulik Zentrale KSD 91

Technische Daten

Mounty® 90 H

Spezifikationen

Einsatzgewicht Bagger	t	
Gewicht [1]	kg	> 50
Ölbedarf	l/min / bar	55 / 200
Vorschub- /Rückzugkraft	kN	12
Drehmoment max.	daNm	140
Vorschubweg	mm	1'300 / 1'800 / 2'300
Abmessungen (LxBxH)	mm	2'160 / 580 / 500
Lafettenprofil	BL	90
Anbauschuh für Gerüstrohr		inklusiv
Drehplatte für Gerüstrohr		inklusiv
Klemmvorrichtung	mm	25 – 116
Aussenhammer	daNm	103
Drehantrieb	daNm	140
Doppelkopf	daNm	

Lieferbar mit

Hydraulische Steuerung	inklusiv
Funk- oder Kabelsteuerung	optional
Digitalanzeige Funksteuerung (Druck, Winkel)	
Anti-Festbohrautomatik	
Regulierbares Schlagwerk	
Injektionspumpensteuerung	optional
Gewindeschongang	
Schwenken 90° (mechanisch)	optional
Klemm- & Brechvorrichtung	optional
Anbohrführung	inklusiv
Zahnstangenabstützung	inklusiv

Anforderungen Hydraulikaggregate

Gewicht	kg	390 / 700
Motorleistung	kW	18 / 43
Kraftstoff		Diesel / Elektro
Schlauchlänge	m	20 + 7

Bohrverfahren

Einsatz ideal | Einsatz bedingt möglich

Sprengloch-/Felsbohren	ø mm	33	45	57	76	89
KSB® Ankerbohren	ø Anker	R32	R38	R51	T76	T114
Dreh-/Imlochbohren	ø mm	70	90	140	178	250
Verrohrtes Bohren	ø mm	114	139	168	178	219
Kernbohren	Zoll	100	131	146	200	254
Injektionsanschluss	mm			3/8"		

1. ohne Sicherheitseinrichtung nach Norm EN 16228

Drehschlagend **KSB** Bohren | Drehend unverrohrt | Drehend verrohrt | Antrieb hydraulisch

Systemzeichnung

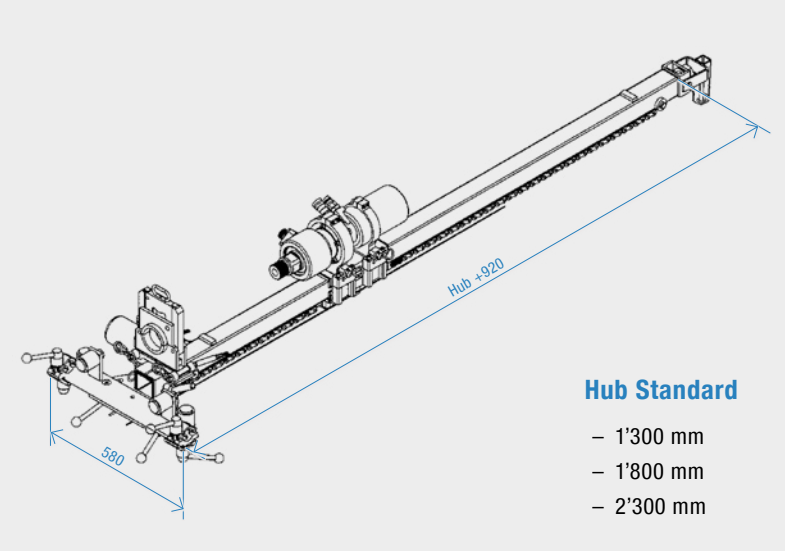

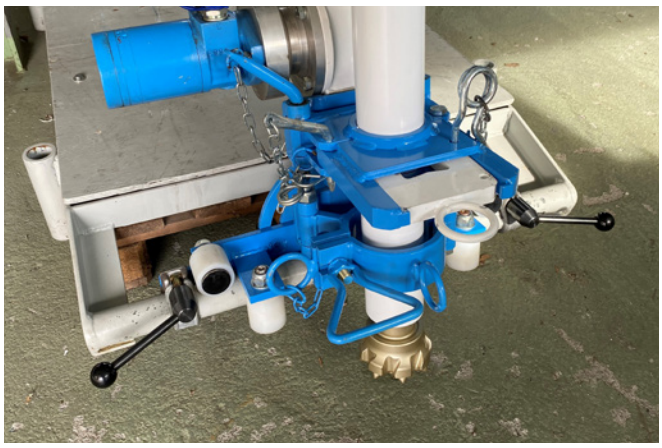

Tragbare Bohrlafetten

Übersicht

Spezifikationen		Mounty® 90 L	Mounty® 90 H	Mounty® 91 H	Mounty® 92 H
Einsatzgewicht Bagger	t			> 2	> 3
Gewicht [1]	kg	> 45	> 50	> 110	> 140
Ölbedarf	l/min / bar		55 / 200	60 / 200	100 / 200
Vorschub- /Rückzugkraft	kN	9	12	20	40
Drehmoment max.	daNm	90	140	180	500
Vorschubweg	mm	1'300 / 1'800 / 2'300	1'300 / 1'800 / 2'300	1'300 / 1'800 / 2'300	1'300 / 1'800 / 2'300
Abmessungen (LxBxH)	mm	2'160 / 580 / 650	2'160 / 580 / 500	2'220 / 580 / 500	2'315 / 584 / 600
Lafettenprofil	BL	90	90	91	92
Anbauschuh für Gerüstrohr		inklusiv	inklusiv	inklusiv	inklusiv
Drehplatte für Gerüstrohr		inklusiv	inklusiv	inklusiv	inklusiv
Klemmvorrichtung	mm		25 – 116	25 – 146	25 – 181
Aussenhammer	daNm	35	103	103	150
Drehantrieb	daNm	90	140	140	800
Doppelkopf	daNm				

Lieferbar mit

Hydraulische Steuerung	inklusiv	inklusiv	inklusiv	inklusiv
Funk- oder Kabelsteuerung	optional	optional	optional	optional
Digitalanzeige Funksteuerung (Druck, Winkel)				
Anti-Festbohrautomatik				
Regulierbares Schlagwerk				
Injektionspumpensteuerung	optional	optional	optional	optional
Gewindeschongang				
Schwenken 90° (mechanisch)	optional	optional	optional	optional
Klemm- & Brechvorrichtung	optional	optional	optional	optional
Anbohrführung	inklusiv	inklusiv	inklusiv	inklusiv
Zahnstangenabstützung	inklusiv	inklusiv	inklusiv	inklusiv

Anforderungen Hydraulikaggregate

Gewicht	kg		390 / 700	390 / 700	>510
Motorleistung			18 / 43	18 / 43	(18) / 43
Kraftstoff					
Schlauchlänge	m		20 + 7	20 + 7	20 + 7

Bohrverfahren

Einsatz ideal | Einsatz bedingt möglich

Sprengloch-/Felsbohren	ø mm	33	45	57	76	89	33	45	57	76	89	33	45	57	76	89	33	45	57	76	89
KSB® Ankerbohren	ø Anker	R32	R38	R51	T76	T114	R32	R38	R51	T76	T114	R32	R38	R51	T76	T114	R32	R38	R51	T76	T114
Dreh-/Imlochbohren	ø mm	70	90	140	178	250	70	90	140	178	250	70	90	140	178	250	70	90	140	178	250
Verrohrtes Bohren	ø mm	114	139	168	178	219	114	139	168	178	219	114	139	168	178	219	114	139	168	178	219
Kernbohren	Zoll	100	131	146	200	254	100	131	146	200	254	100	131	146	200	254	100	131	146	200	254
Injektionsanschluss	mm	3/8"					3/8"					3/8"					3/8"				

1. Ohne Sicherheitseinrichtung nach Norm EN 16228

Drehschlagend ***KSB*** Bohren | Drehend unverrohrt | Drehend verrohrt | Drehschlagend mit Dämpfungssystem | Antrieb pneumatisch | Antrieb hydraulisch

Anbaulafetten

Übersicht

		LDA 91 Mounty	LDA 91	LDA 92	LDA 92P
Spezifikationen					
Einsatzgewicht Bagger	t	> 6	> 8	> 12	> 16
Gewicht [1]	kg	550	770	1'400 / 1'600	1'800 / 2'000
Ölbedarf	l/min / bar	60 / 200	110 / 230	130 / 230	150 / 230
Vorschub- /Rückzugkraft	kN	20	20	40	40
Drehmoment max.	daNm	180	212	500	500
Vorschubweg	mm	auf Anfrage	3'300	3'540	3'540
Abmessungen (LxBxH)	mm	auf Anfrage	4'550 / 620 / 900	4'600 / 1'200 / 1'850	4'900 / 1'200 / 1'850
Lafettenprofil	BL	91	91	92	92
Drehen	Grad	360	360	360	360
Schwenken	Grad	±90	± 90	0 – 90	0 – 90
Klemmvorrichtung	mm	25 – 146	25 – 146	25 – 146	30 – 170
Aussenhammer	daNm	150	106 / 212	106 / 212	250 / 500
Drehantrieb	daNm	auf Anfrage	auf Anfrage	500	500
Doppelkopf	daNm			Auf Anfrage	Auf Anfrage

Lieferbar mit				
Hydraulische Steuerung	inklusiv			
Funk- oder Kabelsteuerung	optional	inklusiv	inklusiv	inklusiv
Digitalanzeige Funksteuerung (Druck, Winkel)	optional	optional	optional	optional
Anti-Festbohrautomatik	optional	inklusiv	inklusiv	inklusiv
Regulierbares Schlagwerk	inklusiv	inklusiv	inklusiv	inklusiv
Gewindeschongang	optional	Auf Anfrage	Auf Anfrage	Auf Anfrage
Schwenken 90°		optional	inklusiv	inklusiv
Klemm- & Brechvorrichtung			optional	optional
Anbohrführung		optional	optional	optional
Interne Stromversorgung	optional	optional	optional	optional
Zentralschmierung	optional	optional	optional	optional
Teleskoplafette		Auf Anfrage	Auf Anfrage	Auf Anfrage
Schreitfuss	optional	optional	optional	optional
Staubabsaugung	optional	Auf Anfrage	Auf Anfrage	Auf Anfrage
Stangenmagazin			Auf Anfrage	Auf Anfrage
Zugwinde		Auf Anfrage	Auf Anfrage	Auf Anfrage

Sprengloch-/Felsbohren	ø mm	33	45	57	76	89	33	45	57	76	89	33	45	57	76	89	33	45	57	76	89
KSB® Ankerbohren	ø Anker	R32	R38	R51	T76	T114	R32	R38	R51	T76	T114	R32	R38	R51	T76	T114	R32	R38	R51	T76	T114
Dreh-/Imlochbohren	ø mm	70	90	140	178	250	70	90	140	178	250	70	90	140	178	250	70	90	140	178	250
Verrohrtes Bohren	ø mm	114	139	168	178	219	114	139	168	178	219	114	133	152	178	219	114	133	152	178	219
Kernbohren	Zoll	100	131	146	200	254	100	131	146	200	254	100	131	146	200	254	100	131	146	200	254
Injektionsanschluss	mm	3/8"					3/8"					1"					1"				

1. Ohne Sicherheitseinrichtung nach Norm EN 16228

Drehschlagend ***KSB*** Bohren

Drehend unverrohrt

Drehend verrohrt

Drehschlagend mit Dämpfungssystem

Mounty® Tragbare Bohrlafetten

Sicherheit im Gebirge

Das Problem der Installation von Schutzvorrichtungen wurde der ***Lumesa SA*** vorgelegt. Früher wurden diese Strukturen mit Raupenmaschinen ausgeführt. Da diese nicht immer ausreichend waren, wurde eine tragbare Maschine entworfen.

Es standen mehrere Elemente zur Verfügung, die zu einem Modellsystem für Maschinen von 3 Größen zusammengebaut werden sollten. Diese Komponenten reichten von 40 kg bis 50 kg für leichtere Maschinen (Drehmoment 1'400 Nm) und von 80 kg bis 120 kg für schwere Maschinen (Drehmoment 5'000 Nm).

Nicht zu vergessen sind die Werkzeuge, Bohr- und Auskleidungsrohre, die leicht eine Tonne wiegen können! Diese Konstruktion erfordert, dass Gestänge, Hämmer und Rohre perfekt auf den Bohrer abgestimmt sind.

Der Bohrprozess ist im Vergleich zu Raupenmaschinen anders. Deshalb bieten wir für jede Anwendung die Beratung, die notwendigen Werkzeuge und Geräte an.

Mounty® Tragbare Bohrlafetten

Mounty Seite 4

Steuerungen
Seite 15

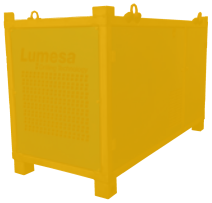

Hydraulikaggregate Diesel Seite 14

Hydraulikaggregate Elektro Seite 14

Zusätzliche Produkte

Drehantriebe
Seite 20

Hydrozangen
Seite 23

Universalanbauplatte an Bagger

Für Lafettentypen 91 H und 92 H

		UAP 90	UAP 91	UAP 92
Gewicht	kg	190	280	370
Schwenkmoment	Nm	2'700	4'500	6'800
Haltmoment	Nm	5'400	9'000	13'600
Mit Tiltrollover				
Schwenkelement		± 90°	± 90°	± 90°
Rollover		360°	360°	360°
Auszugszylinder	mm	200 – 1'000	200 – 1'000	200 – 1'000

Für den Einsatz ab verschiedenen Gerätetypen; mit einer einfachen, auf das Trägergerät abgestimmten Grundplatte. Für den Einsatz im Kalottenbereich kann die Lafette dank rückseitigen Verschiebeschienen mit wenigen Handgriffen um 180° umgedreht werden.

Die Steuerung kann wahlweise manuell oder mit Funksteuerung erfolgen.

Spitze (Schuh)

Artikelnr.	BL90	BL91	BL92
901630	×	×	
921640			×*

* ohne BL92 HBV

Spitze (Schiene)

Artikelnr.	BL90	BL91	BL92
911630		×	
921650			×*

* ohne BL92 HBV